一般女子ダブルス

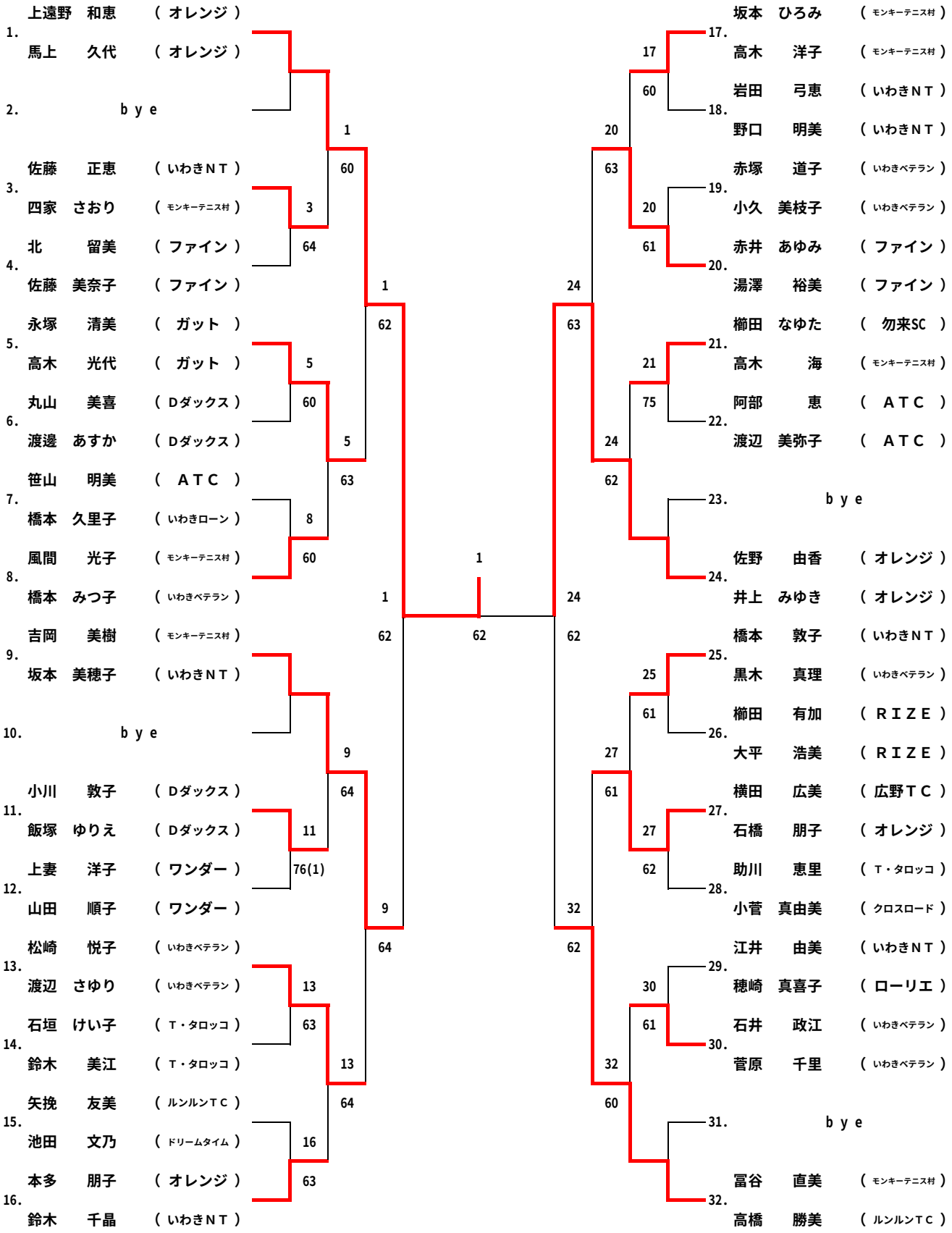
1. 上遠野 和恵 （ オレンジ ）
馬上 久代 （ オレンジ ）
2. b y e
3. 佐藤 正恵 （ いわきＮＴ ）
四家 さおり （ モンキーテニス村 ）
4. 北 留美 （ ファイン ）
佐藤 美奈子 （ ファイン ）
5. 永塚 清美 （ ガット ）
高木 光代 （ ガット ）
6. 丸山 美喜 （ Ｄダックス ）
渡邊 あすか （ Ｄダックス ）
7. 笹山 明美 （ ＡＴＣ ）
橋本 久里子 （ いわきローン ）
8. 風間 光子 （ モンキーテニス村 ）
橋本 みつ子 （ いわきベテラン ）
9. 吉岡 美樹 （ モンキーテニス村 ）
坂本 美穂子 （ いわきＮＴ ）
10. b y e
11. 小川 敦子 （ Ｄダックス ）
飯塚 ゆりえ （ Ｄダックス ）
12. 上妻 洋子 （ ワンダー ）
山田 順子 （ ワンダー ）
13. 松崎 悦子 （ いわきベテラン ）
渡辺 さゆり （ いわきベテラン ）
14. 石垣 けい子 （ Ｔ・タロッコ ）
鈴木 美江 （ Ｔ・タロッコ ）
15. 矢挽 友美 （ ルンルンＴＣ ）
池田 文乃 （ ドリームタイム ）
16. 本多 朋子 （ オレンジ ）
鈴木 千晶 （ いわきＮＴ ）
17. 坂本 ひろみ （ モンキーテニス村 ）
高木 洋子 （ モンキーテニス村 ）
18. 岩田 弓恵 （ いわきＮＴ ）
野口 明美 （ いわきＮＴ ）
19. 赤塚 道子 （ いわきベテラン ）
小久 美枝子 （ いわきベテラン ）
20. 赤井 あゆみ （ ファイン ）
湯澤 裕美 （ ファイン ）
21. 櫛田 なゆた （ 勿来SC ）
高木 海 （ モンキーテニス村 ）
22. 阿部 恵 （ ＡＴＣ ）
渡辺 美弥子 （ ＡＴＣ ）
23. b y e
24. 佐野 由香 （ オレンジ ）
井上 みゆき （ オレンジ ）
25. 橋本 敦子 （ いわきＮＴ ）
黒木 真理 （ いわきベテラン ）
26. 櫛田 有加 （ ＲＩＺＥ ）
大平 浩美 （ ＲＩＺＥ ）
27. 横田 広美 （ 広野ＴＣ ）
石橋 朋子 （ オレンジ ）
28. 助川 恵里 （ Ｔ・タロッコ ）
小菅 真由美 （ クロスロード ）
29. 江井 由美 （ いわきＮＴ ）
穂崎 真喜子 （ ローリエ ）
30. 石井 政江 （ いわきベテラン ）
菅原 千里 （ いわきベテラン ）
31. b y e
32. 冨谷 直美 （ モンキーテニス村 ）
高橋 勝美 （ ルンルンＴＣ ）
1 60
3 64
1 62
5 60
5 63
8 60
1 62
9 64
11 76(1)
9 64
13 63
13 64
16 63
1 62
24 63
21 75
24 62
25 61
27 61
27 62
32 62
30 61
32 60
1 62
24 62
32 62