一般男子ダブルス

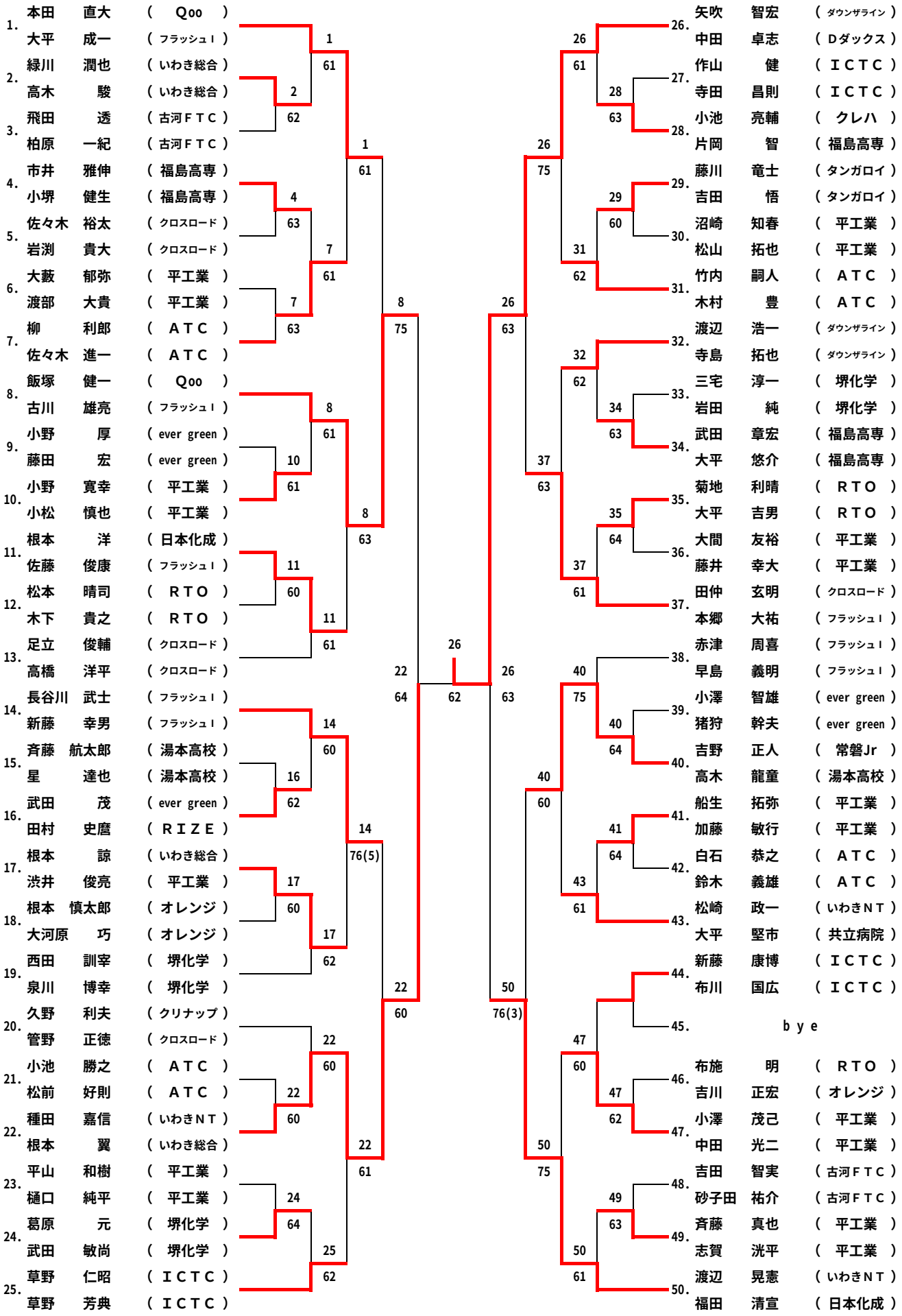
1. 本田 直大 (Qoo)
大平 成一 (フラッシュⅠ)
2. 緑川 潤也 (いわき総合)
高木 駿 (いわき総合)
3. 飛田 透 (古河ＦＴＣ)
柏原 一紀 (古河ＦＴＣ)
4. 市井 雅伸 (福島高専)
小堺 健生 (福島高専)
5. 佐々木 裕太 (クロスロード)
岩渕 貴大 (クロスロード)
6. 大藪 郁弥 (平工業)
渡部 大貴 (平工業)
7. 柳 利郎 (ＡＴＣ)
佐々木 進一 (ＡＴＣ)
8. 飯塚 健一 (Qoo)
古川 雄亮 (フラッシュⅠ)
9. 小野 厚 (ever green)
藤田 宏 (ever green)
10. 小野 寛幸 (平工業)
小松 慎也 (平工業)
11. 根本 洋 (日本化成)
佐藤 俊康 (フラッシュⅠ)
12. 松本 晴司 (ＲＴＯ)
木下 貴之 (ＲＴＯ)
13. 足立 俊輔 (クロスロード)
高橋 洋平 (クロスロード)
14. 長谷川 武士 (フラッシュⅠ)
新藤 幸男 (フラッシュⅠ)
15. 斉藤 航太郎 (湯本高校)
星 達也 (湯本高校)
16. 武田 茂 (ever green)
田村 史麿 (ＲＩＺＥ)
17. 根本 諒 (いわき総合)
渋井 俊亮 (平工業)
18. 根本 慎太郎 (オレンジ)
大河原 巧 (オレンジ)
19. 西田 訓宰 (堺化学)
泉川 博幸 (堺化学)
20. 久野 利夫 (クリナップ)
管野 正徳 (クロスロード)
21. 小池 勝之 (ＡＴＣ)
松前 好則 (ＡＴＣ)
22. 種田 嘉信 (いわきＮＴ)
根本 翼 (いわき総合)
23. 平山 和樹 (平工業)
樋口 純平 (平工業)
24. 葛原 元 (堺化学)
武田 敏尚 (堺化学)
25. 草野 仁昭 (ＩＣＴＣ)
草野 芳典 (ＩＣＴＣ)
26. 矢吹 智宏 (ダウンザライン)
中田 卓志 (Ｄダックス)
27. 作山 健 (ＩＣＴＣ)
寺田 昌則 (ＩＣＴＣ)
28. 小池 亮輔 (クレハ)
片岡 智 (福島高専)
29. 藤川 竜士 (タンガロイ)
吉田 悟 (タンガロイ)
30. 沼崎 知春 (平工業)
松山 拓也 (平工業)
31. 竹内 嗣人 (ＡＴＣ)
木村 豊 (ＡＴＣ)
32. 渡辺 浩一 (ダウンザライン)
寺島 拓也 (ダウンザライン)
33. 三宅 淳一 (堺化学)
岩田 純 (堺化学)
34. 武田 章宏 (福島高専)
大平 悠介 (福島高専)
35. 菊地 利晴 (ＲＴＯ)
大平 吉男 (ＲＴＯ)
36. 大間 友裕 (平工業)
藤井 幸大 (平工業)
37. 田仲 玄明 (クロスロード)
本郷 大祐 (フラッシュⅠ)
38. 赤津 周喜 (フラッシュⅠ)
早島 義明 (フラッシュⅠ)
39. 小澤 智雄 (ever green)
猪狩 幹夫 (ever green)
40. 吉野 正人 (常磐Jr)
高木 龍童 (湯本高校)
41. 船生 拓弥 (平工業)
加藤 敏行 (平工業)
42. 白石 恭之 (ＡＴＣ)
鈴木 義雄 (ＡＴＣ)
43. 松崎 政一 (いわきＮＴ)
大平 堅市 (共立病院)
44. 新藤 康博 (ＩＣＴＣ)
布川 国広 (ＩＣＴＣ)
45. bye
46. 布施 明 (ＲＴＯ)
吉川 正宏 (オレンジ)
47. 小澤 茂己 (平工業)
中田 光二 (平工業)
48. 吉田 智実 (古河ＦＴＣ)
砂子田 祐介 (古河ＦＴＣ)
49. 斉藤 真也 (平工業)
志賀 洸平 (平工業)
50. 渡辺 晃憲 (いわきＮＴ)
福田 清宣 (日本化成)
1 61
2 62
1 61
4 63
7 61
7 63
8 75
8 61
10 61
8 63
11 60
11 61
26 62
22 64
14 60
16 62
14 76(5)
17 60
17 62
22 60
22 60
22 61
24 64
25 62
26 61
28 63
26 75
29 60
31 62
26 63
32 62
34 63
37 63
35 64
37 61
26 62
40 75
40 64
40 60
41 64
43 61
47 60
47 62
50 75
49 63
50 61
50 76(3)